Brennerlanze 12-H-"L"-RDS-R 1/2K1050 Wld
mit 6mm Schlauchanschluß
und Kalrez Quad-ring

12-XG22-4G-D

01-05-20

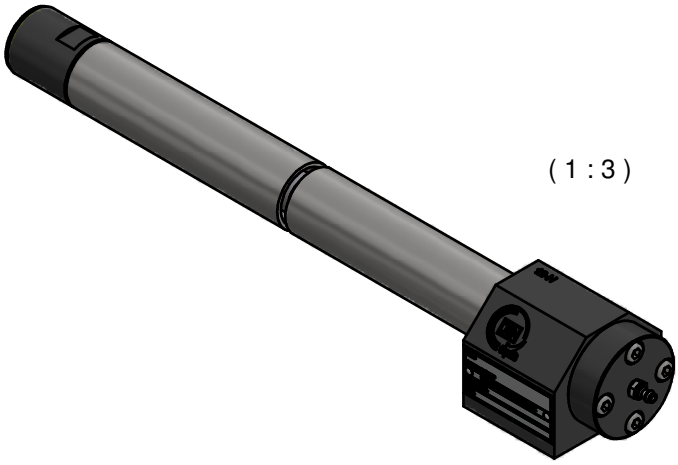

(1 : 3)

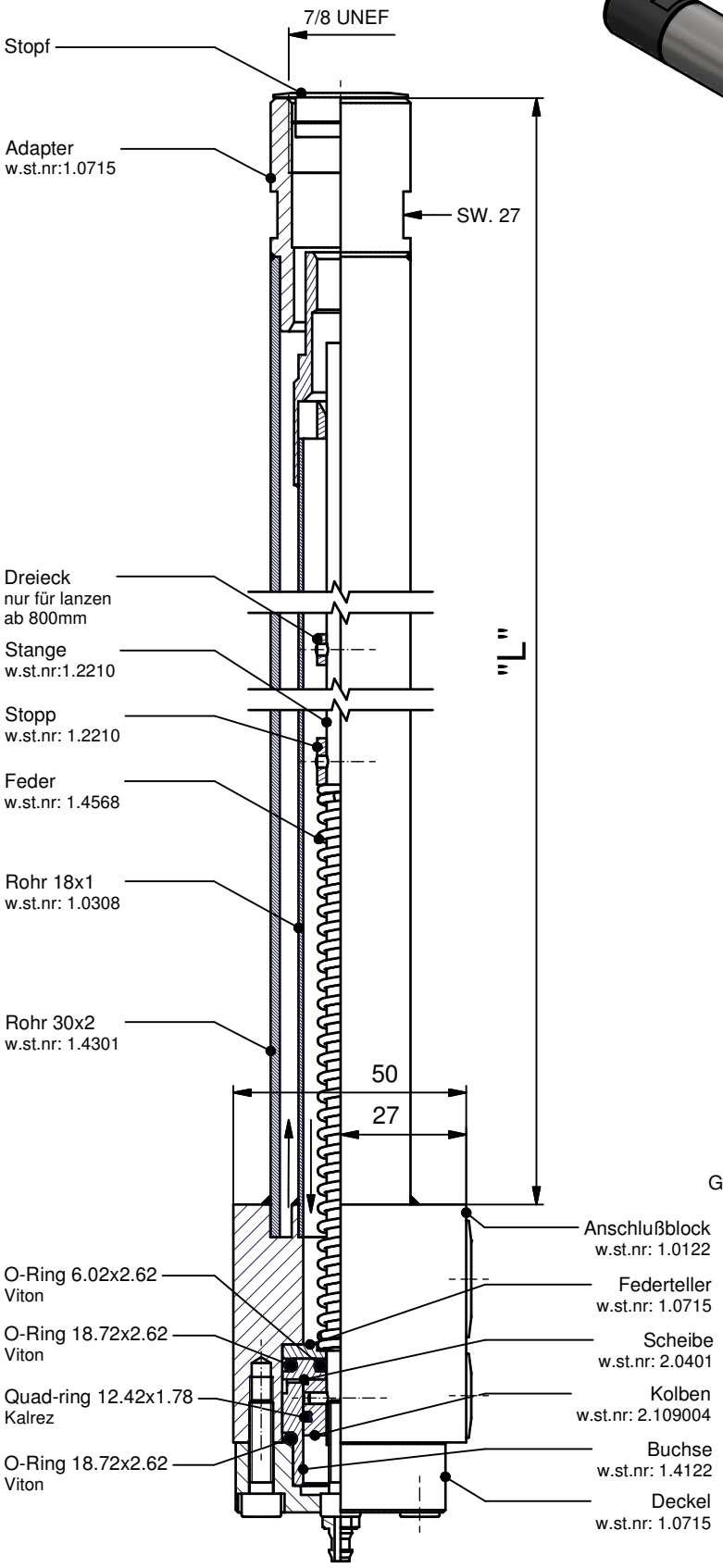

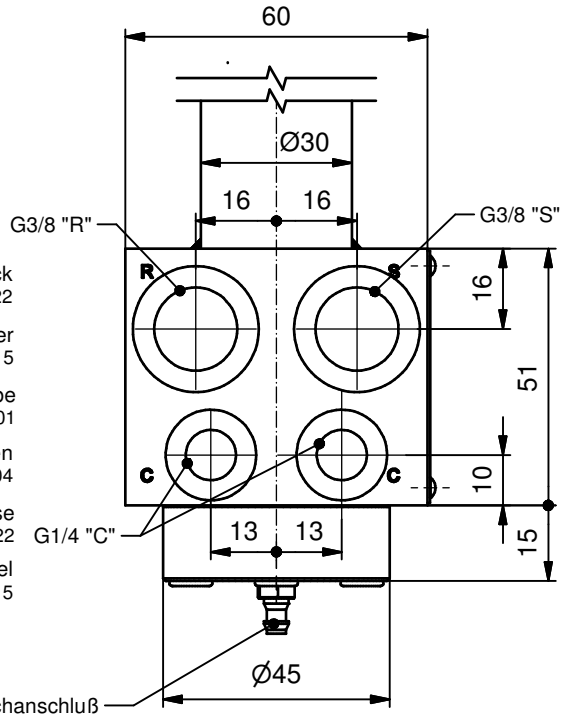

© *Fluidics Instruments BV*