Regler 24-VK1D
mit D-Welle

24-T801-4G-D
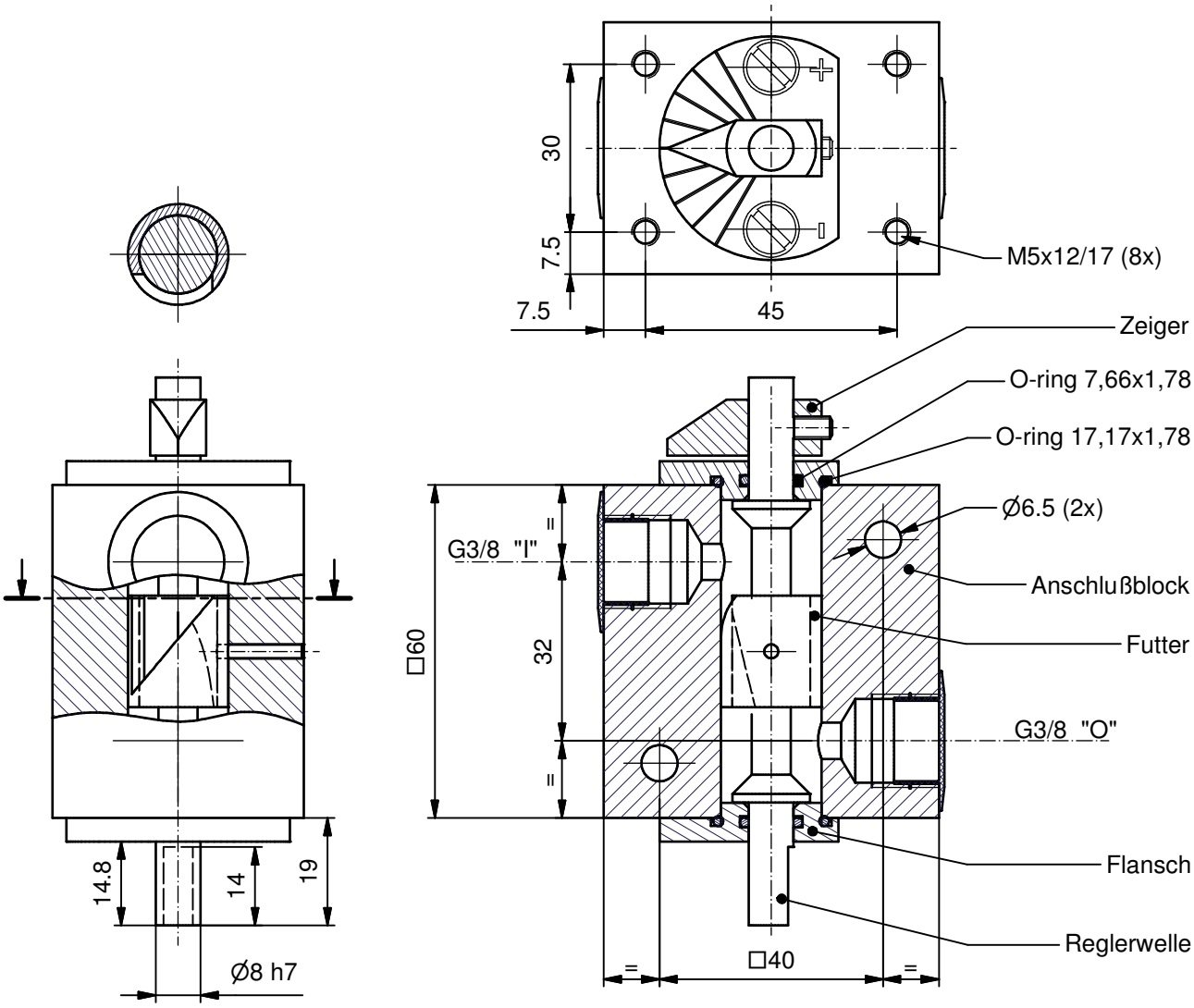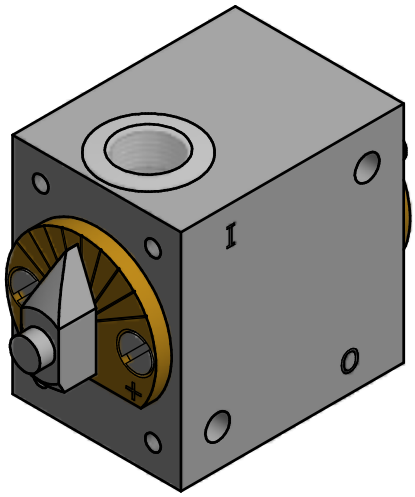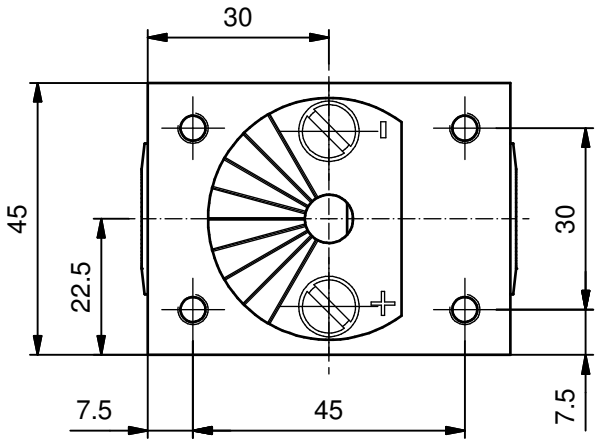
24-01-18