Regler 40-VK1D
mit D-Welle

40-T801-4G-D

24-04-20

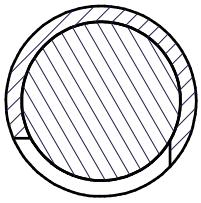

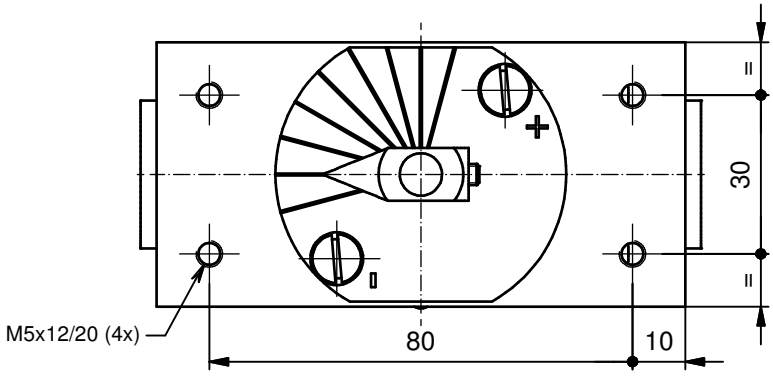

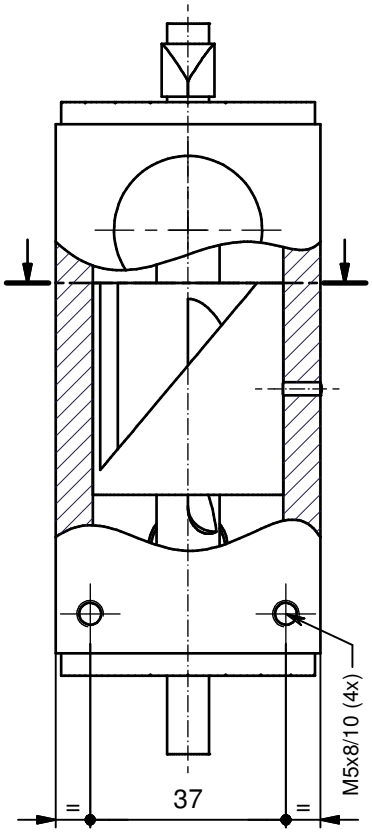

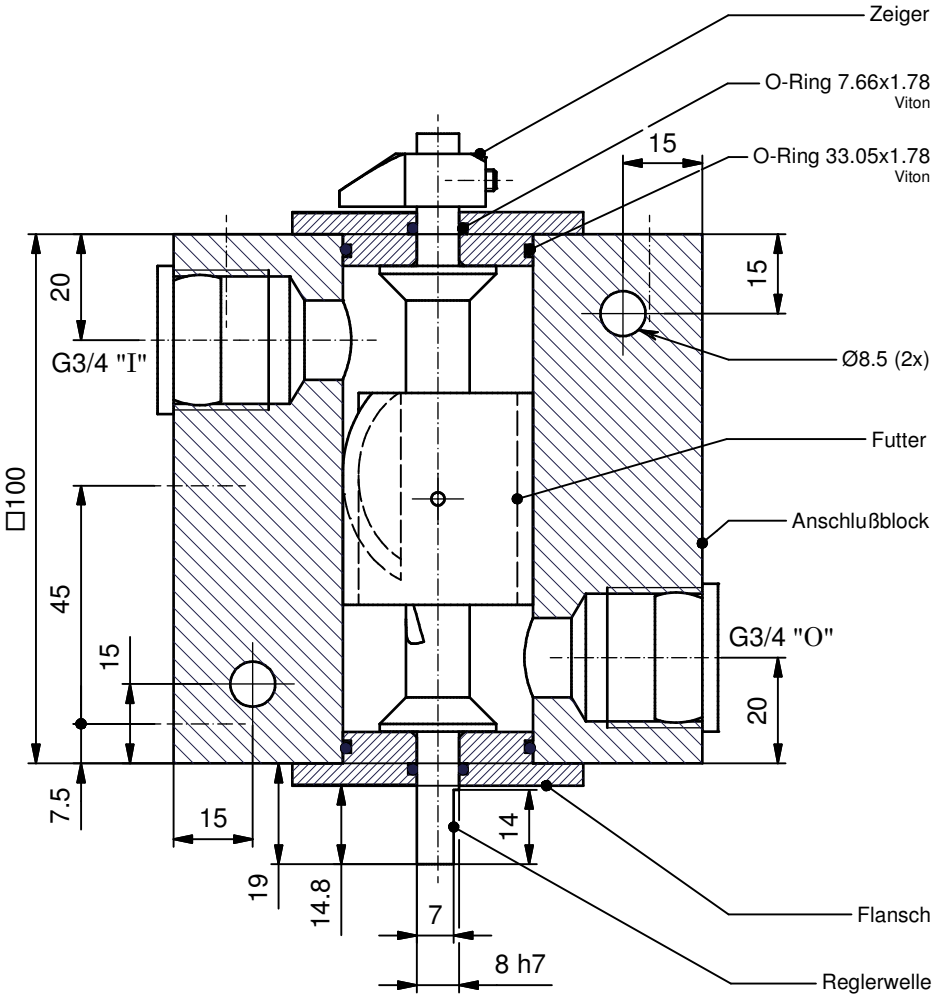

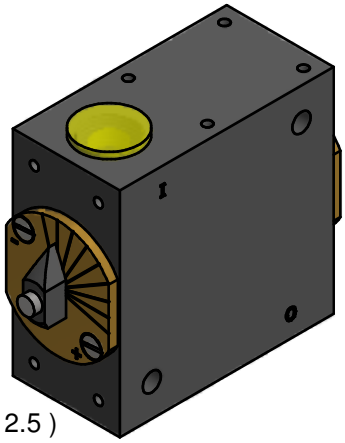

(1 : 2.5)

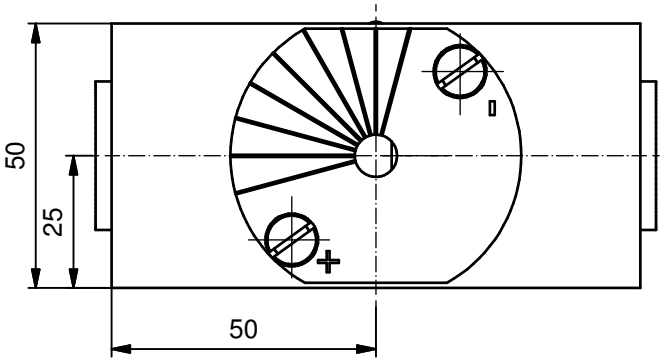

© *Fluidics Instruments BV*