Regler 40-VZXL1K
mit Passfeder

40-VD01-4G-D

22-06-22

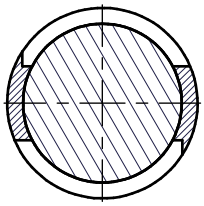

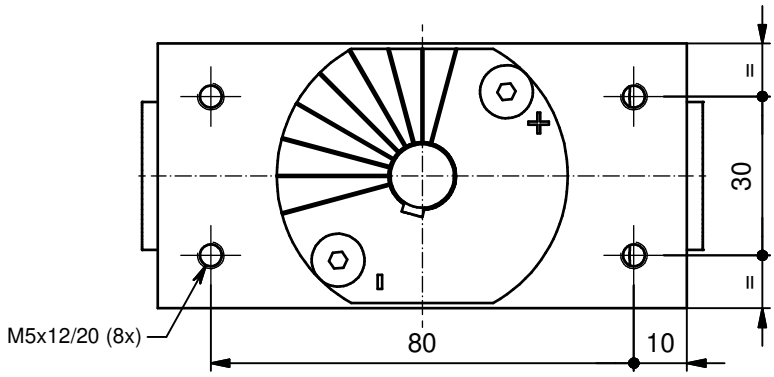

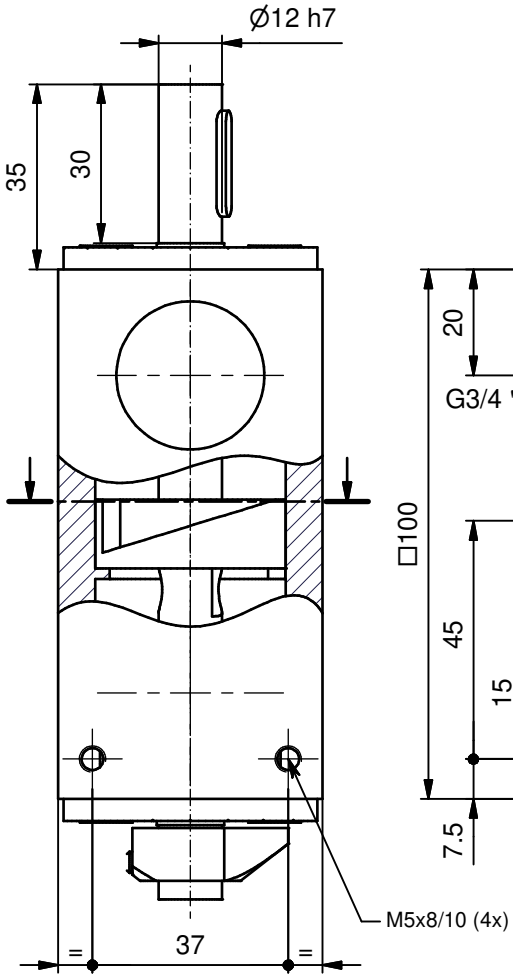

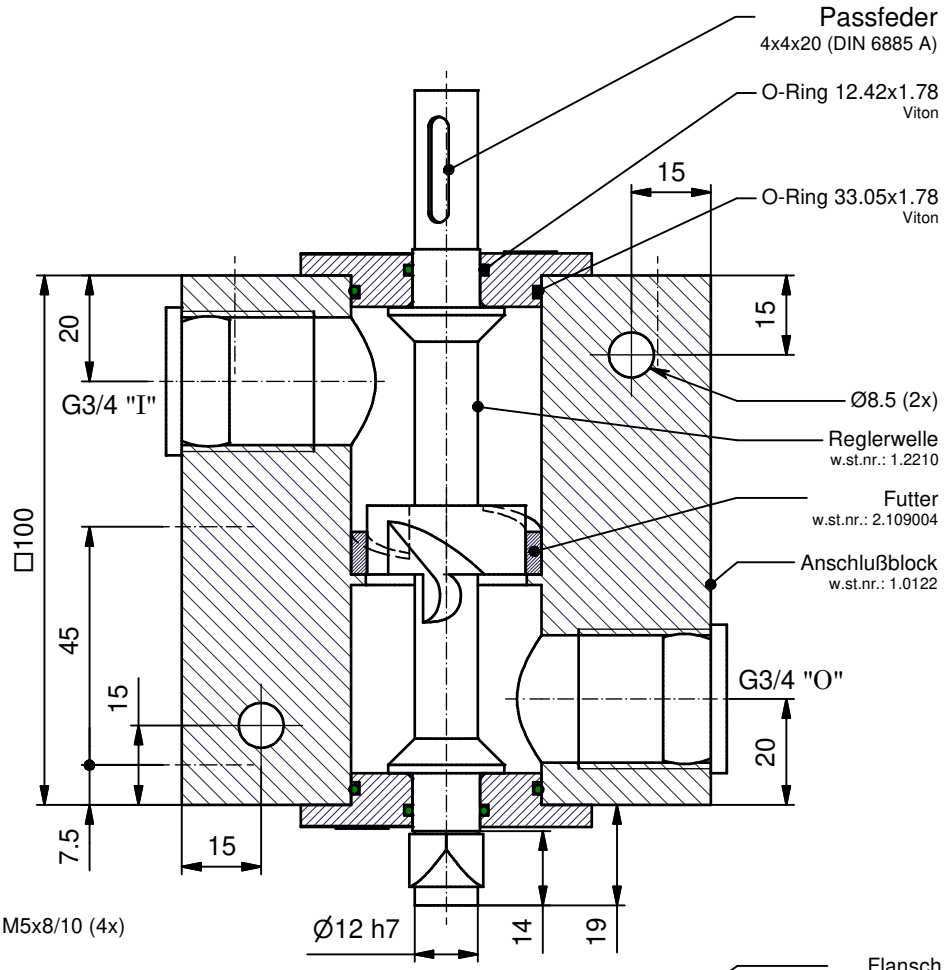

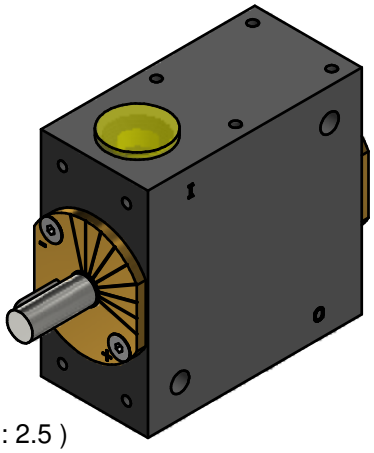

(1 : 2.5)

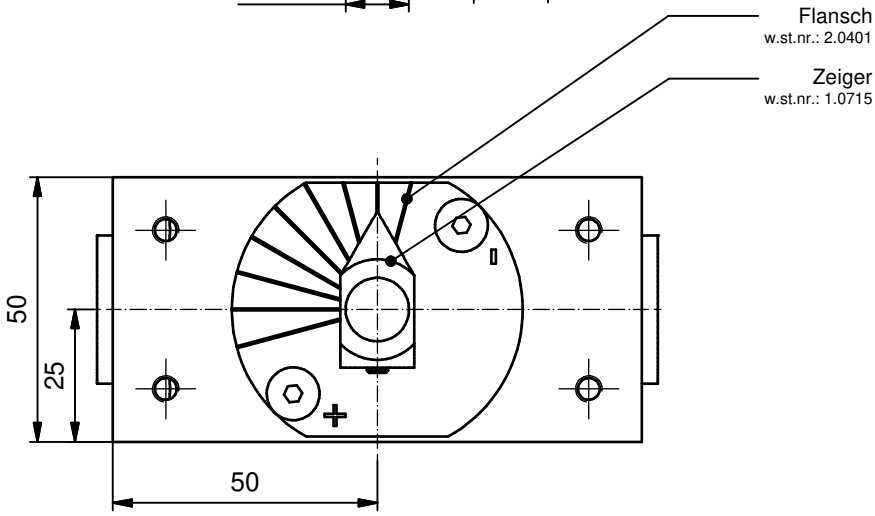

© *Fluidics Instruments BV*