Preßluft-/Dampfdüse

42-Y-jet/"Brenner Größe"/6/"n"/A°/"d"

42-KB01-4H-D

05-03-2020

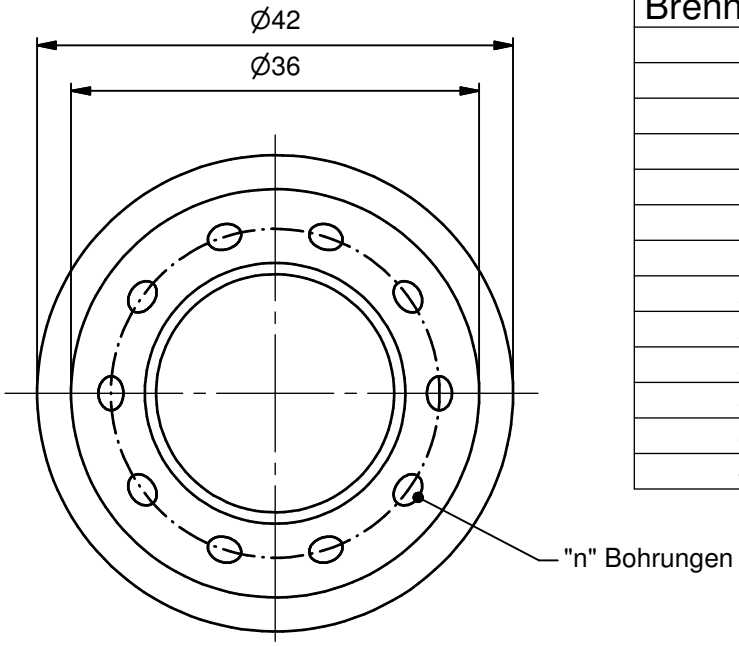

Brenner Größe	n	d
600	8	1.00
750	8	1.00
950	8	1.15
1050	8	1.20
1200	8	1.25
1500	8	1.40
1900	8	1.55
2250	9	1.60
2650	10	1.65
2950	11	1.65
3350	12	1.70
3700	10	2.00
4200	15	1.65

Hinweis für Vorfilterrung
d = kleinsten Durchmesser

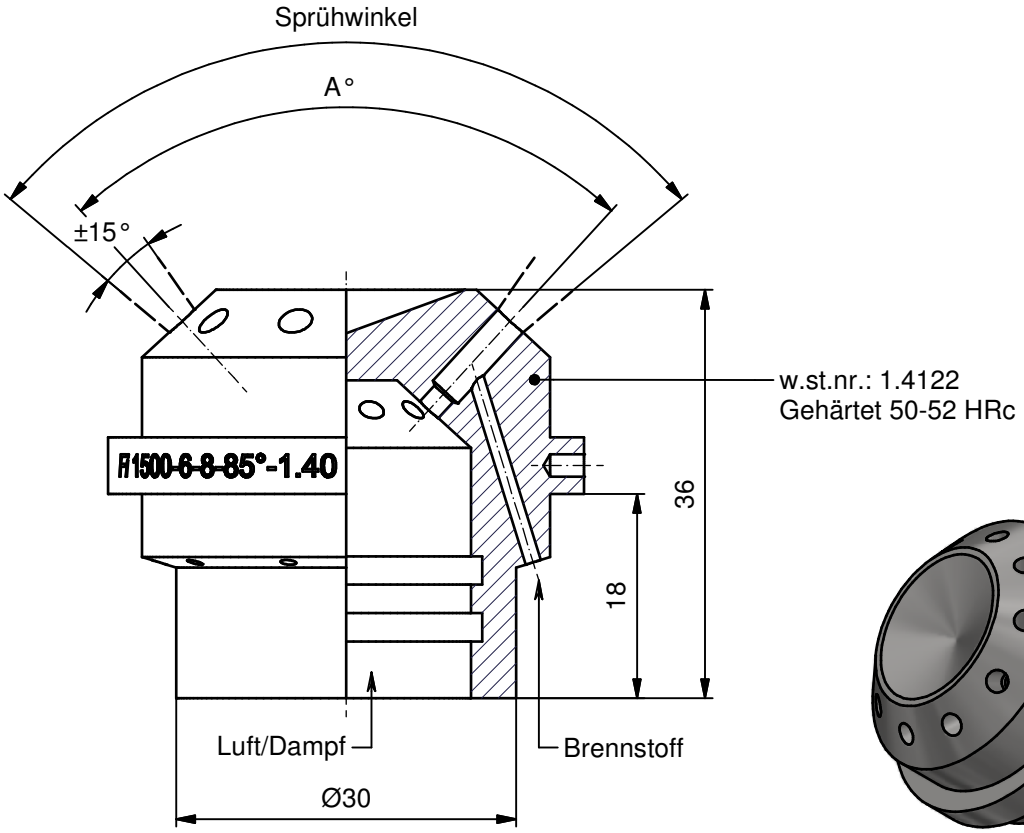

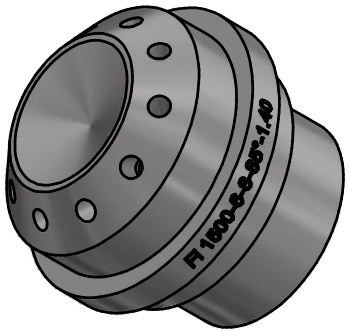

(1 : 1)

BESTELLUNG:
bitte spezifizieren

- Brenner Größe
- Anzahl der Bohrungen
- Winkel A°
- Stückzahl

Markierung:

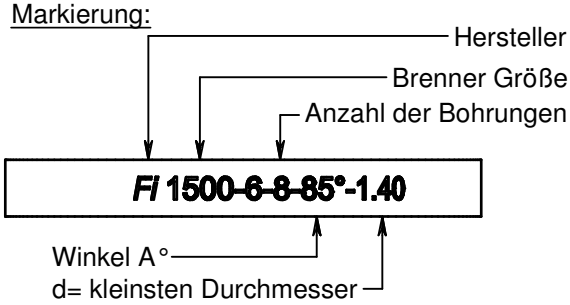

© Fluidics Instruments BV